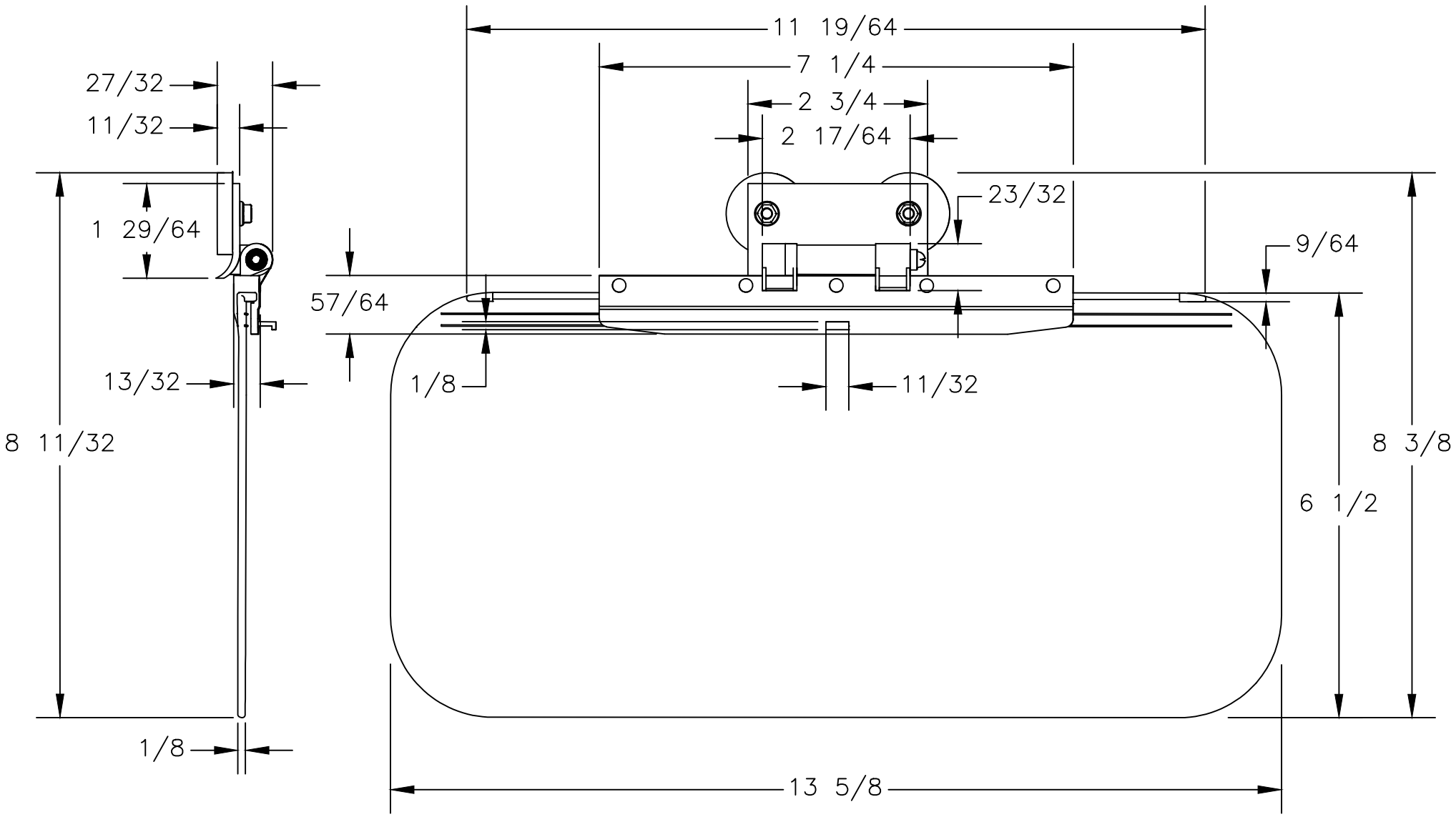

6792 UTV Visor